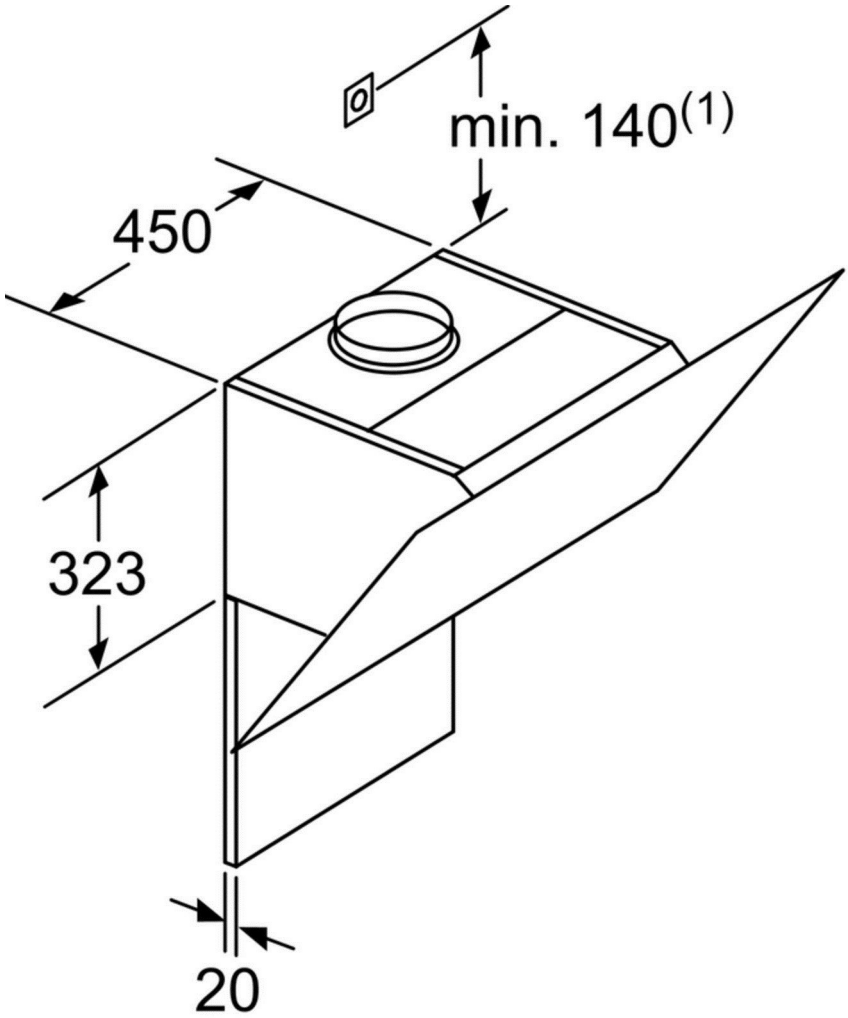
min. 140(1)
450
323
20

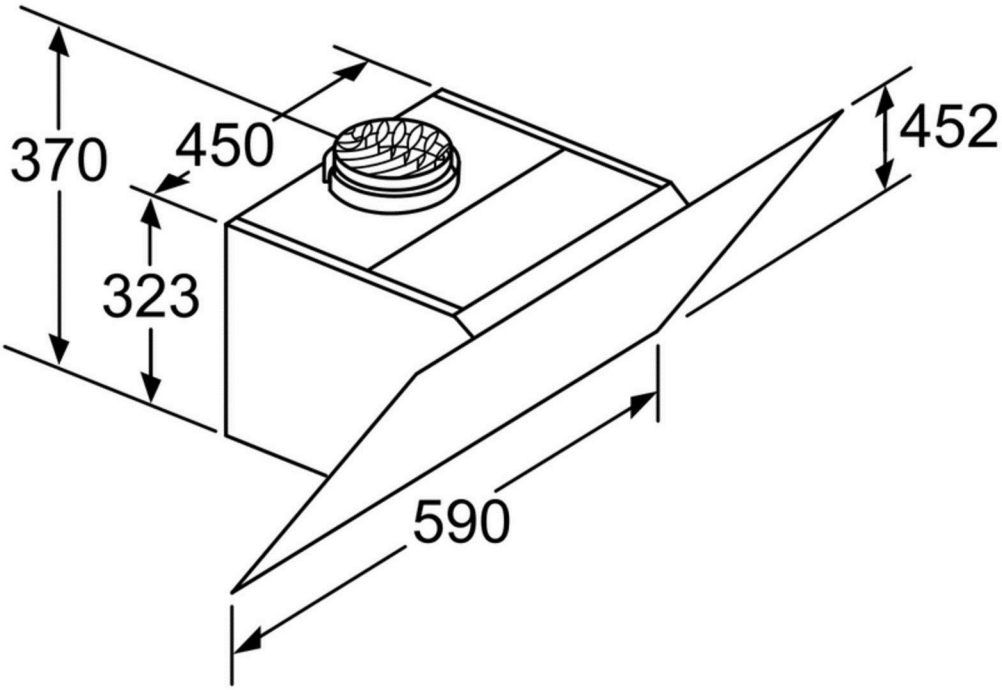
370
450
323
452
590

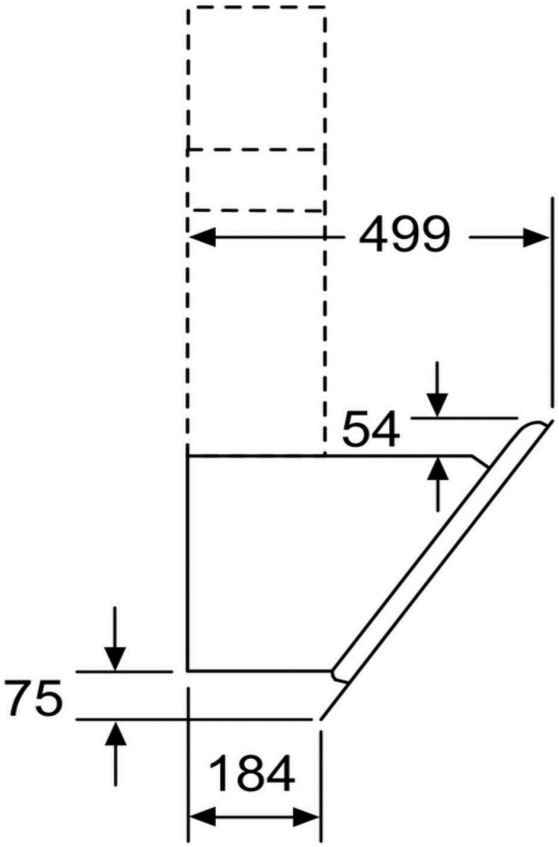
499
54
75
184

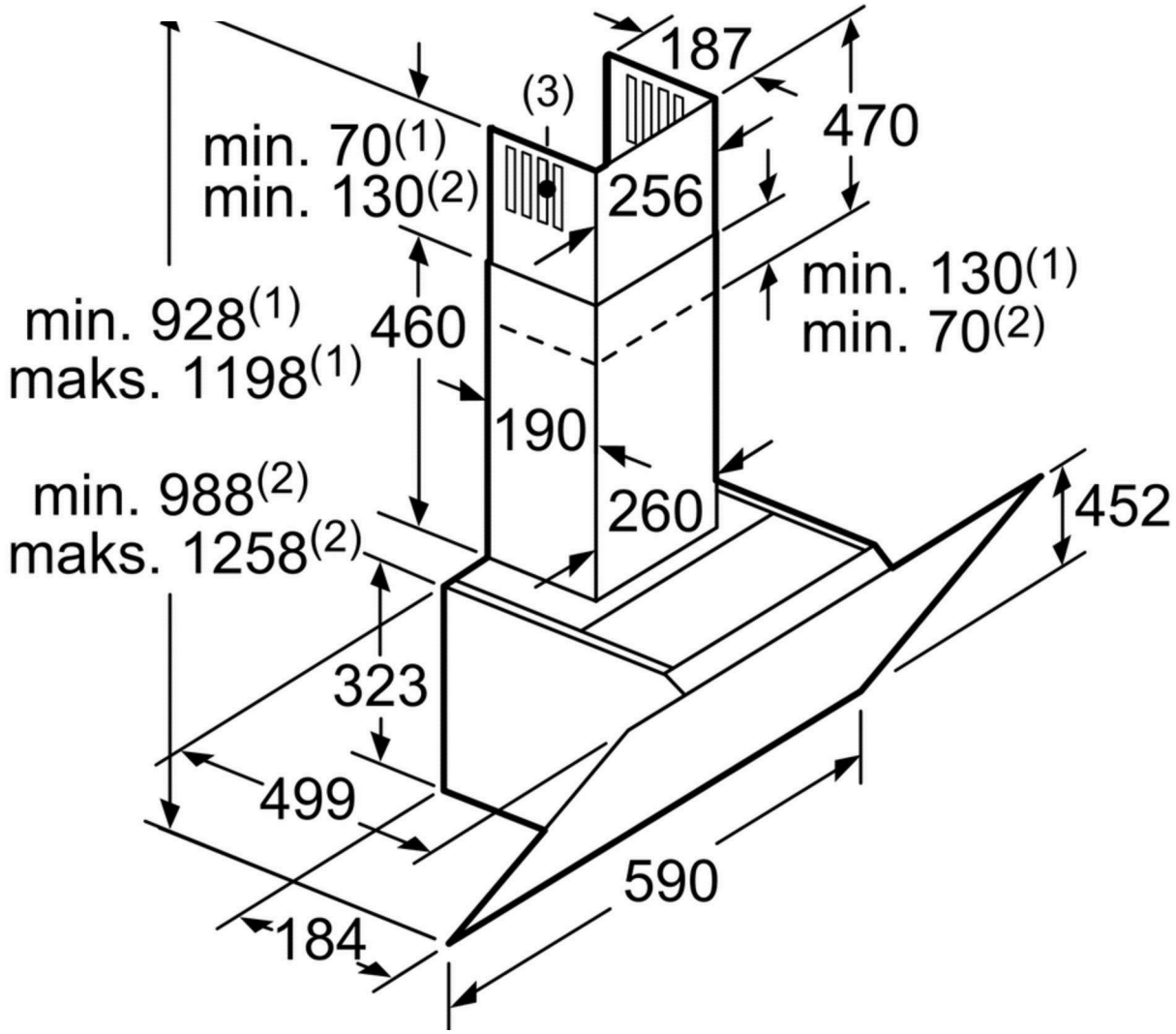
187
(3)
470
min. 70(1)
min. 130(2)
256
min. 130(1)
min. 70(2)
min. 928(1)
maks. 1198(1)
460
190
min. 988(2)
maks. 1258(2)
260
452
323
499
590
184

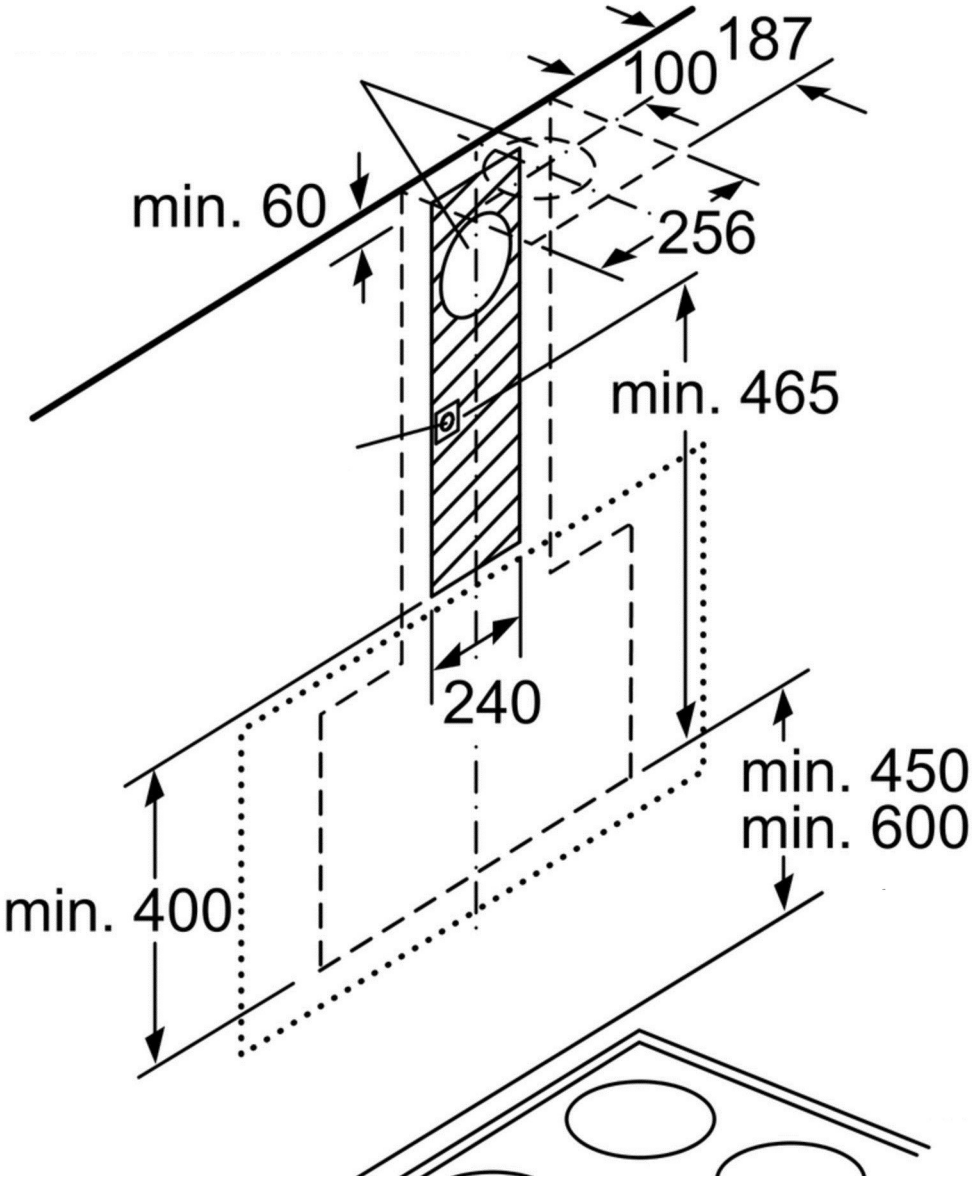
187
100
min. 60
256
min. 465
240
min. 450
min. 600
min. 400